La Casa de las Chimeneas
Calor Decoracion Tecnologia

Llámanos:
01 (55) 5290•6266
01 (55) 5247•2032
01 (55) 5308•0202
Ventas y servicio a todo México

VISITA NUESTRAS PAGINAS
www.lacasadelaschimeneas.com.mx
www.chimeneasmx.com
www.lacasadelaschimeneas.mx

Serie Eléctrica Alta tecnologia CLXX2

AL40CLXX2 • AL60CLXX2 • AL80CLXX2 • AL100CLXX2 • AL144CLXX 2

MANUAL DE INSTALACIÓN Y MANTENIMIENTO

Lea todas las instrucciones antes de instalar. De lo contrario, pueden presentarse fallas en el calentador dando como resultado heridas graves y/o daños en la casa o habitación.

ADVERTENCIA: Todos los calentadores eléctricos contienen en su interior partes de calor intenso que producen arcos eléctricos o chipas. No lo utilice en áreas donde estén presentes o se almacenen gasolina, pintura o líquidos inflamables.

Esta chimenea cumple con los lineamientos de seguridad y de construcción HUD para utilizarse en casas manufacturadas si se instala apegándose a este instructivo.

IINSTALADOR: Deje este manual con el aparato.
CONSUMIDOR: Conserve este manual para usarlo de referencia.

MANUAL DE USUARIO

CONTENIDO

Instrucciones importantes 3
Datos de Energía 4
Dimensiones 5
Contenido..... 5
Desembalaje y pruebas..... 6
Ubicación de la chimenea 6
Instalación 7
Funcionamiento 10
Repuestos..... 11
Preguntas frecuentes..... 12
Solución de problemas..... 13
Limpieza y mantenimiento..... 14
Diagrama de cableado..... 15

INSTRUCCIONES IMPORTANTES

ADVERTENCIA: La instalación, los ajustes, la alteración, los servicios o el mantenimiento incorrectos pueden provocar lesiones o daños a la propiedad. Consulte este manual. Para ayuda o información adicional, consulte con un instalador calificado

PRECAUCIÓN: No exponer el calentador a los elementos (como la lluvia, etc.).

No coloque ropa o demás materiales inflamables sobre o cerca de la caja de combustión. Jamás coloque ningún objeto sobre la chimenea.

Preste especial atención cuando niños pequeños se encuentren en la misma habitación que la chimenea.

La chimenea se sobrecalienta cuando está funcionando. Mantenga a niños y adultos lejos de superficies calientes para evitar quemaduras o que se incendie la ropa. La chimenea permanecerá caliente un tiempo después de apagarla. Permita que las superficies se enfríen antes de tocarlas.

PRECAUCIÓN: Para evitar sobrecalentamiento, evite cubrir el calentador.

No instale la chimenea directamente sobre una alfombra o superficie similar que limite la circulación del aire debajo del aparato.

Al usar calentadores eléctricos, siempre se deberán tomar precauciones básicas para reducir el riesgo de incendios, de descargas eléctricas y de lesiones, incluyendo las siguientes:

1. Lea todas las instrucciones antes de instalar o usar este calentador.
2. Este calentador se calienta cuando está en uso. Para evitar quemaduras, evite tocar superficies calientes. Mantenga materiales combustibles como muebles, almohadas, sábanas, papeles, ropa y cortinas a por lo menos 3 pies (0.9m) de distancia del calentador y manténgalos lejos de los costados y de la parte trasera.
3. Es necesario tomar precaución extrema cuando niños o discapacitados utilicen el calentador o éste se utilice cerca de ellos y que no se deje sin supervisión el calentador cuando esté funcionando.
4. Nunca encienda un calentador cuando esté fallando. Desconéctelo de la toma de corriente y solicite que lo revise un electricista certificado.
5. No se use en exteriores.
6. Para desconectar el calentador, apague los controles y desconecte el enchufe de la toma de corriente.
7. No introduzca o permita que entren objetos en ninguna de las aperturas de ventilación o escape, pues esto puede provocar descargas eléctricas o incendios, o daños al aparato.
8. Para prevenir incendios, de ninguna manera bloquee las entradas o salidas de aire.
9. Los calentadores contienen partes de calor intenso que producen arcos eléctricos o chispas en su interior. No los utilice en áreas donde se usen o almacenen gasolina, pintura o líquidos inflamables, o bien vapores inflamables.
10. Haga uso de este calentador como se le indica en este manual. Cualquier otro uso no recomendado por el fabricante puede provocar incendios, descargas eléctricas o lesiones.
11. Este calentador incluye una alarma visual para indicar sobrecalentamiento de alguna pieza. Si la alarma se enciende, apague de inmediato el

INSTRUCCIONES IMPORTANTES

calentador y revise que ningún objeto esté bloqueando el flujo de aire o esté provocando el sobrecalentamiento. **NO PONGA EN USO EL CALENTADOR CUANDO LA ALARMA ESTÉ ENCENDIDA.**

12. No ponga en uso el calentador con cables o enchufes dañados o después de que el calentador haya presentado alguna falla, se haya caído o dañado de alguna manera. Lleve el calentador a un taller autorizado para que lo revisen, le hagan ajustes eléctricos o mecánicos, o lo reparen.

13. Este calentador no es para usarse al interior de baños, cuartos de lavado, y demás interiores parecidos. Jamás coloque el calentador en un lugar donde pueda caer dentro de una bañera o de un contenedor de agua

14. No coloque el cable debajo del alfombrado. No cubra el cable con tapetes, alfombras de pasillo, y demás. Mantenga el cable lejos del paso de la gente y donde no estorbe.

15. Evite el uso de cables de extensión, pues éstos pueden sobrecalentarse y aumentar el riesgo de incendios. Si se ve obligado a usar un cable de extensión, este deberá ser de un tamaño mínimo de AWG No. 12 AWG con capacidad no menor a 1875 vatios.

16. GUARDE ESTAS INSTRUCCIONES

DATOS DE ENERGÍA

	AL-144 CLX	AL-100 CLX	AL-80 CLX	AL-60CLX	AL-40 CLX
Voltios/HZ Amps	AC 120V/60Hz 15 Amps	AC 120V/60Hz 15 Amps	AC 120V/60Hz 15 Amps	AC 120V/60Hz 15 Amps	AC 120V/60Hz 15 Amps
Calentador	AC 120V/60Hz 1500W	AC 120V/60Hz 1500W	AC 120V/60Hz 1500W	AC 120V/60Hz 1500W	AC 120V/60Hz 1500W
Lámparas	LED	LED	LED	LED	LED
Rotor	AC 120V/60Hz 4W CCW 15/18 r/min	AC 120V/60Hz 4W CCW 15/18 r/min	AC 120V/60Hz 4W CCW 15/18 r/min	AC 120V/60Hz 4W CCW 15/18 r/min	AC 120V/60Hz 4W CCW 15/18 r/min
Tamaño de envío	146.5x9x31.5 in	102.5x9x31.5 in	82.5x9x31.5 in	62.5x9x31.5 in	42.5x9x31.5 in
Peso de envío	279 lbs	194 lbs	150 lbs	99 lbs	66 lbs

DIMENSIONES

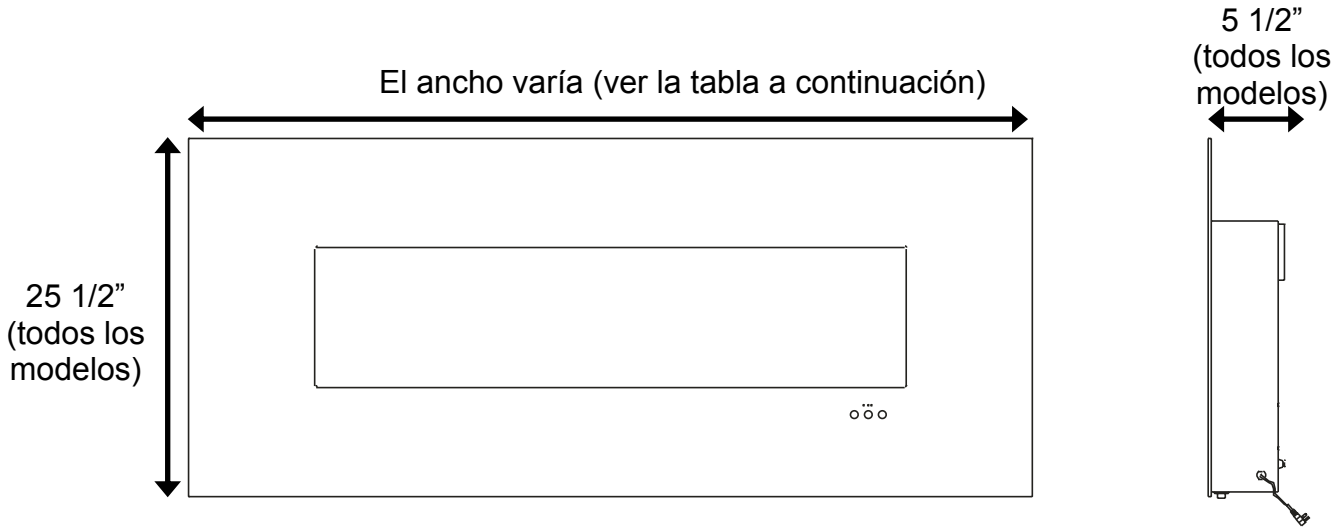

Modelo	Área de visualización	Dimensiones frontales	Dimensiones de la firebox
AL40CLX	22” W x 10” H	40” W x 25 1/2” H	24 1/4” W x 19 1/4” H x 5 1/2” D
AL60CLX	42” W x 10” H	60” W x 25 1/2” H	44 1/4” W x 19 1/4” H x 5 1/2” D
AL80CLX	62” W x 10” H	80” W x 25 1/2” H	64 1/4” W x 19 1/4” H x 5 1/2” D
AL100CLX	82” W x 10” H	100” W x 25 1/2” H	84 1/4” W x 19 1/4” H x 5 1/2” D
AL144CLX	126” W x 10” H	144” W x 25 1/2” H	128 1/4” W x 19 1/4” H x 5 1/2” D

CONTENIDO

1 Soporte de montaje

4 Anclajes

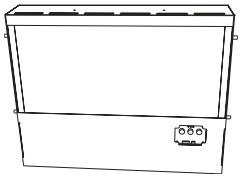
1 Unidad

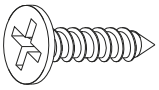
4 Tornillos pequeños de cabeza Phillips

1 Pantalla de cristal

4 Tornillos grandes de cabeza Phillips

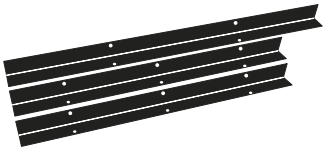
3 Soportes metálicos en L

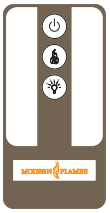
1 Control remoto

DESEMBALAJE Y PRUEBAS

El calentador se debe usar a 120 voltios. El cable cuenta con un enchufe como se muestra en la imagen A. Un adaptador como el que se muestra en la imagen C está disponible para conectar enchufes de tres patas en tomas de corriente de dos agujeros. La terminal de tierra verde del adaptador deberá estar conectada a una tierra permanente como la de una toma de tierra en la toma de corriente. El adaptador no se debe usar si se cuenta con una toma de corriente de tres agujeros.

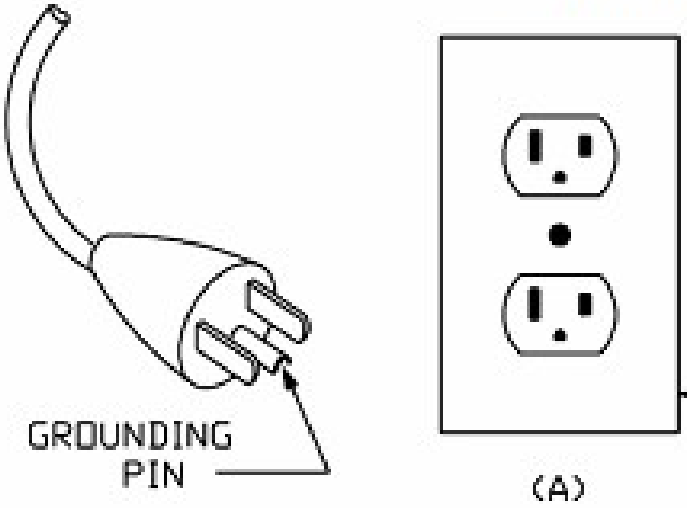

ADVERTENCIA: No utilice la unidad si se encuentra dañada o falla. Si sospecha que la unidad está dañada, regrésela a un taller autorizado para que la revisen, le hagan ajustes eléctricos o mecánicos, o para que la reparen.

PRECAUCIÓN: El cable de la corriente de la unidad debe estar conectado a una toma de corriente con toma de tierra de 120 voltios. Siempre utilice protector contra fallas de tierra donde lo solicite el código eléctrico. Nunca utilice un cable de extensión con este producto.

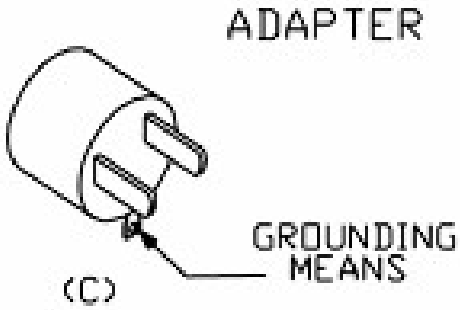

UBICACIÓN DE LA CHIMENEA

PRECAUCIÓN: No colocar en un cuarto húmedo como el baño o el cuarto de lavado.

PRECAUCIÓN: Utilice guantes y gafas protectoras durante la instalación y el mantenimiento.

Esta chimenea se puede instalar enmarcada en la pared. Instálese a por lo menos 1 pie del suelo y a 3 pies de cualquier material combustible como alfombras o cortinas.

Empotrado

INSTALACIÓN

ADVERTENCIA - ¡PELIGRO DE INCENDIO! El cable de la corriente no debe estar doblado o recargado sobre una orilla filosa. Proteja el cable para evitar tropiezos o enganchamientos para reducir el peligro de incendio, descarga eléctrica, o lesiones. No coloque el cable debajo del alfombrado. No cubra el cable con tapetes, alfombras de pasillo y demás. Mantenga el cable lejos del paso de la gente y donde no estorbe.

ADVERTENCIA - ¡PELIGRO DE INCENDIO! Para prevenir incendios, de ninguna manera bloquee las entradas o salidas de aire. No lo utilice sobre superficies blandas donde las aperturas se pueden bloquear.

ADVERTENCIA - ¡PELIGRO DE INCENDIO! No sople en o recargue aislantes contra la firebox.

ADVERTENCIA: Si la información en este instructivo no se sigue al pie de la letra, se pueden presentar un incendio o una explosión, provocando daños a la propiedad, heridas o la muerte.

Para reducir el riesgo de incendio, no almacene o utilice gasolina u otros vapores inflamables en las inmediaciones de este o de cualquier otro calentador.

Cómo instalar la chimenea
Elija un lugar adecuado que no esté propenso a la humedad y que esté a una distancia segura de cortinas, muebles o zonas de paso. Un electricista certificado deberá instalar una toma de corriente adicional, como lo piden los códigos de inmueble. Véase la zona sombreada en el diagrama de instalación empotrada para referencia de una ubicación adecuada para la toma de corriente. La chimenea debe instalarse sobre una pared vertical a plomo para que funcionen bien los controles táctiles.

Nota: Siga todos los códigos eléctricos nacionales y locales. Esta chimenea se puede montar a la pared.

VISITA NUESTRAS PAGINAS
www.lacasadelaschimeneas.com.mx

La Casa de las Chimeneas
Calor Decoracion Tecnologia

Instalación empotrada:

1.Prepare la apertura para el marco conforme a la tabla. La apertura para el marco deberá estar ligeramente más grande que la chimenea. Para un mejor encubrimiento, un eléctrico certificado deberá instalar una toma de corriente, de acuerdo a los códigos de inmueble locales en cualquiera de las zonas sombreadas. Instale una toma de corriente de 100v sobre la superficie acabada superior o a la derecha de la apertura para empotrar. La fascia cubrirá el enchufe y la toma de corriente.

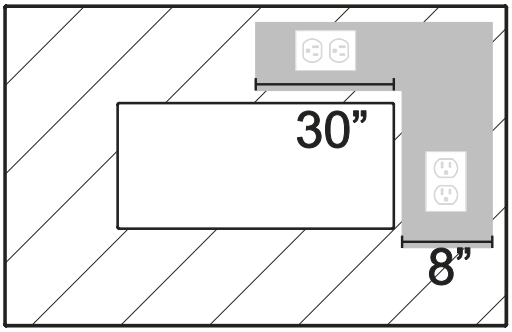

AL40CLX	25” W x 19 3/4” H x 4” D
AL60CLX	45” W x 19 3/4” H x 4” D
AL80CLX	65” W x 19 3/4” H x 4” D
AL100CLX	85” W x 19 3/4” H x 4” D
AL144CLX	129” W x 19 3/4” H x 4” D

2. Sujete los soportes metálicos en L a la chimenea con los tornillos pequeños de cabeza de cabeza Phillips.

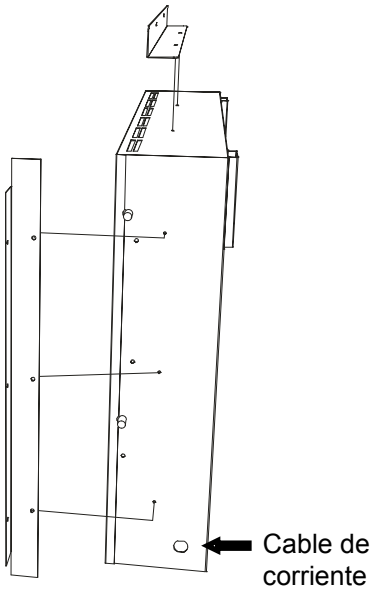

3. Fije la chimenea a la apertura de marco con los tornillos grandes de cabeza Phillips. Asegúrese de que por lo menos 4 tornillos estén bien atornillados a un respaldo sólido

La chimenea sobresaldrá de la apertura en la pared 1-1/8 pulgadas, esta área no deberá estar bloqueada por ninguna moldura, baldosa, etc., puesto que bloqueará el flujo de aire. Esta es una instalación semipermanente. Desatornille para cambiar de lugar.

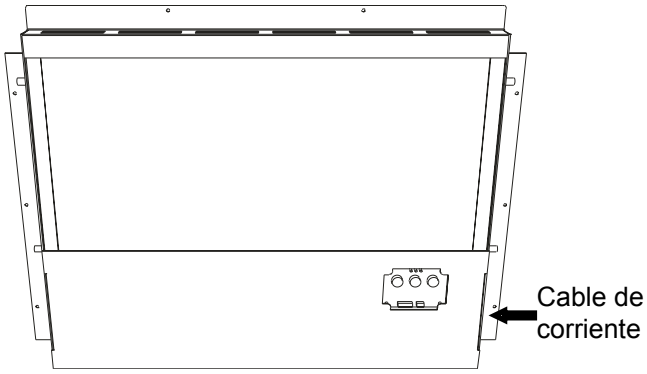

4. Cuelgue la cara de la chimenea. Asegúrese que los ganchos que se encuentran en la parte trasera de la pantalla de cristal estén anclados a los cuatro pernos de la chimenea.

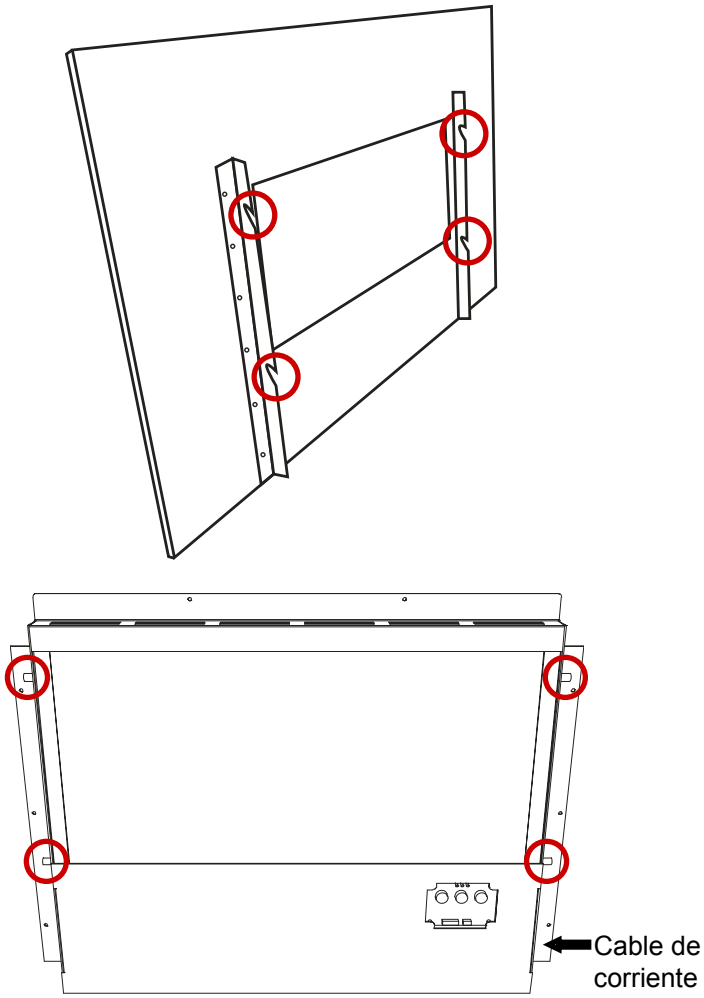

INSTALACIÓN

Cómo colgar a la pared:

1.Cuelgue el soporte de montaje con los tornillos grandes de cabeza Phillips y con los ganchos de pared. Los ganchos de pared se deberán usar en las esquinas superiores más altas. Asegúrese de que por lo menos 2 tornillos estén bien atornillados a un respaldo sólido. Utilice la tabla para ver la distancia adecuada entre los tornillos para sostener el soporte de montaje.

Utilice la tabla de abajo para ver la distancia adecuada entre los tornillos para sostener el soporte de montaje.

AL40CLX	17 3/4 inches
AL60CLX	29 3/4 inches
AL80CLX	49 3/4 inches
AL100CLX	69 inches
AL144CLX	113 inches

2.Fije el soporte metálico en L a la parte inferior de la chimenea con los tornillos pequeños de cabeza Phillips

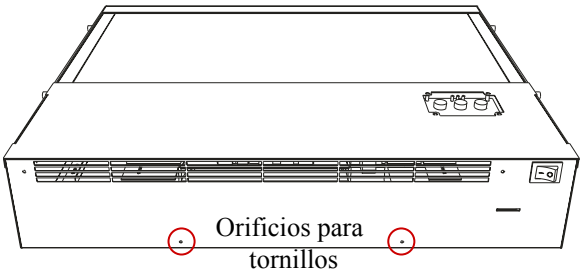

3. Cuelgue la chimenea en el soporte de montaje con los tornillos entrando en las ranuras en la chimenea encima de los ganchos que están en el soporte de montaje

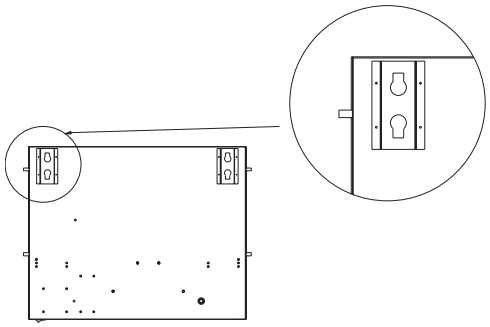

4.Utilice el soporte metálico en L para fijar la parte inferior de la chimenea con la pared. Esta es una instalación semipermanente. Desatornille para cambiar de lugar.

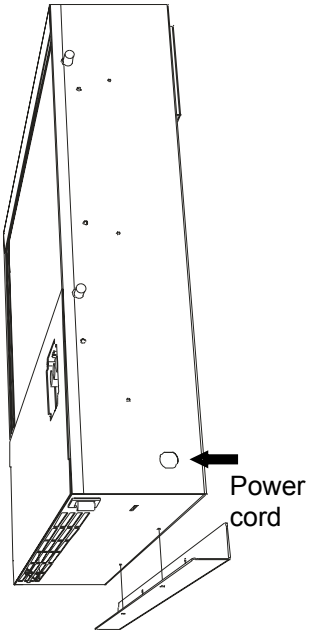

5. Cuelgue la pantalla de cristal sobre la chimenea. Asegúrese de que los ganchos de la parte trasera la pantalla de cristal estén fijados sobre los 4 pernos de la chimenea.

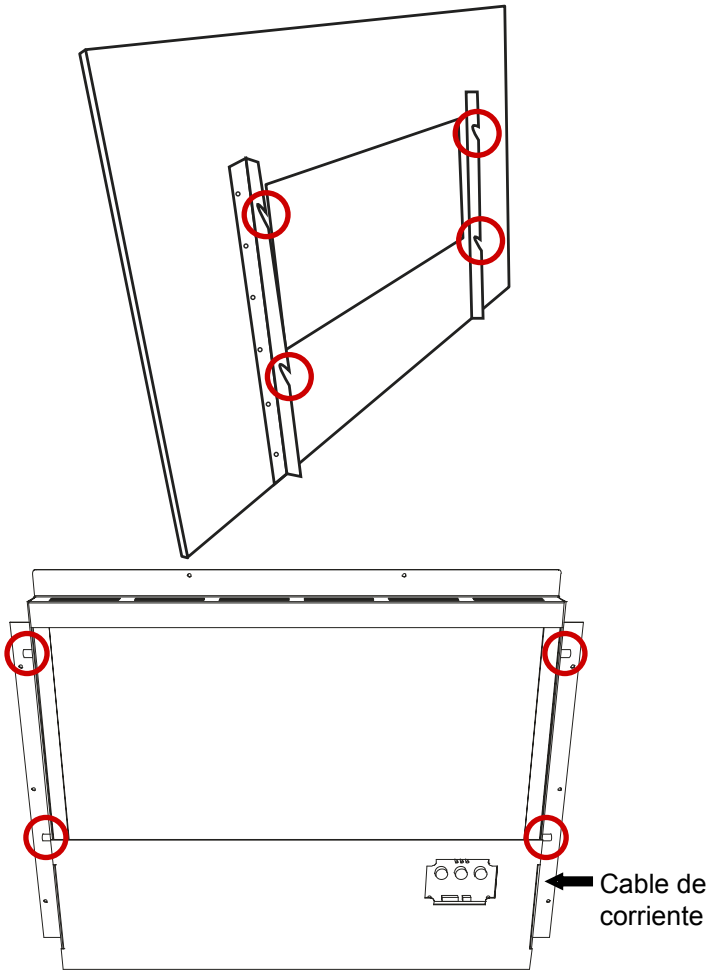

FUNCIONAMIENTO

El interruptor principal se encuentra en la parte inferior de la unidad. Enciéndalo para empezar a usar su chimenea. Justo debajo de la flama, del lado derecho se encuentran 3 lámparas LED pequeñas y 3 botones.

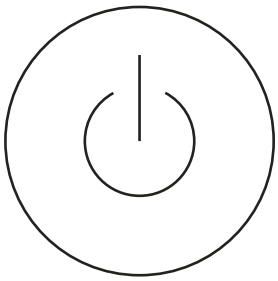

Encendido

Calor

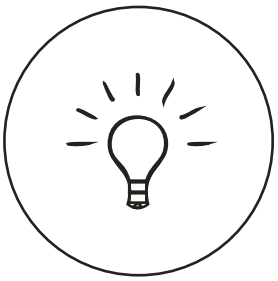

Luz de fondo

Cuando las luces indicadoras estén apagadas, sólo se mostrará el estado al oprimir algún botón. Una vez encendidas las luces indicadores, usted podrá oprimir cualquier botón. Presione el botón para encender la máquina. Esto se lo indicará un de luz de LED anaranjada. El botón de calor se puede oprimir varias veces la intensidad bajará, subirá o se apagará, en ese orden. El botón de Luz de Fondo se enciende en intensidad alta, media, baja o se apaga, en ese orden.

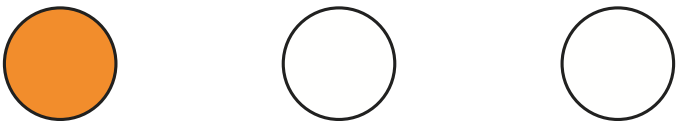

Cuando el interruptor se enciende, esta luz piloto anaranjada siempre estará encendida. Indica que la llama está cargada.

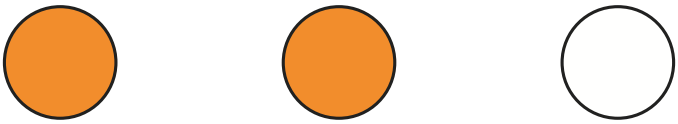

El estado de la luz de arriba indica que está encendido y que la intensidad del calentador es baja.

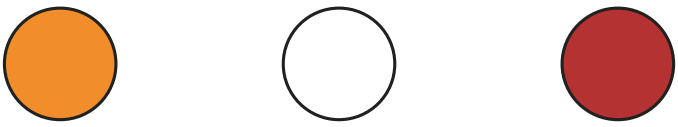

El estado de la luz de arriba indica que está encendido y que la intensidad del calentador es alta.

El control remoto funciona de la misma manera que los botones en el aparato principal

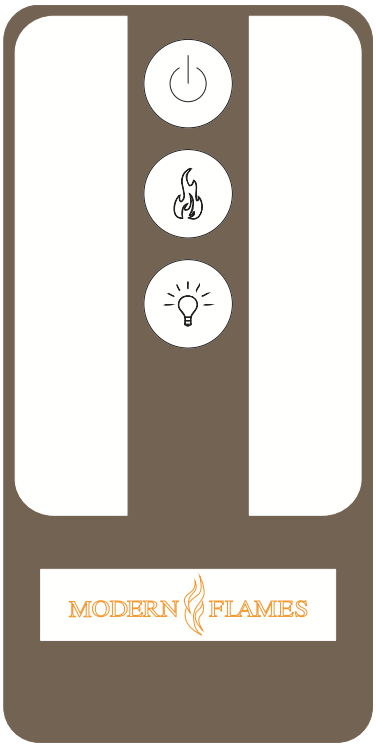

Llámanos:
01 (55) 5290•6266
01 (55) 5247•2032
01 (55) 5308•0202
Ventas y servicio a todo México

REFACCIONES AL CLX		
ARTICULO	FOTO	COMENTARIOS
MFPCB1		PLACA DE CIRCUITO IMPRESO PARA CONTROLAR FUNCIONES DE VOLTAJE BAJO Y DE VOLTAJE ALTO
MFTC1		CONTROL TACTIL LCD
MFRR1		RECEPTOR INFRARROJO PARA CONTROL REMOTO
MF12VT1		TRANSFORMADOR
MFHF12015		VENTILADOR DE 120 V 1500 VATIOS
MFPHF AL		CALENTADOR DE 120 V 1500 VATIOS
MFSM120		MOTOR DE HUSILLO DE 120 V 50-60 HZ
MFP40 LED		SERIE DE LUCES LED AL 40
MFP60 LED		SERIE DE LUCES LED AL 60
MFP80 LED		SERIE DE LUCES LED AL 80
MFP100 LED		SERIE DE LUCES LED AL 100
MFP144 LED		SERIE DE LUCES LED AL 144
MF PS1		INTERRUPTOR
MFR1		CONTROL REMOTO

AL40WMB		SOPORTE AL 40
AL60WMB		SOPORTE AL 60
AL80WMB		SOPORTE AL 80
AL100WMB		SOPORTE AL 100
AL144WMB		SOPORTE AL 144
ALGLS40		PANTALLA DE CRISTAL AL 40
ALGLS60		PANTALLA DE CRISTAL AL 60
ALGLS80		PANTALLA DE CRISTAL AL 80
ALGLS100		PANTALLA DE CRISTAL AL 100
ALGLS144		PANTALLA DE CRISTAL AL 144

PREGUNTAS FRECUENTES

P. ¿Cómo se programa el control remoto?
R. El control remoto viene pre-programado. No es necesario programarlo.

P. ¿A qué distancia de la chimenea se puede utilizar el control remoto?
R. La distancia ideal para el uso del control remoto es un máximo de 10 yardas.

P. ¿Se puede encender la chimenea con la pantalla táctil y después apagar con el control remoto (o al revés)?
R. Sí.

P. Mi pantalla táctil no funciona como debe.
R. La chimenea se debe instalar sobre una pared vertical a plomo para que funcionen bien los controles táctiles. Desconéctela de la corriente durante 30 segundos y déjela reposar hasta que se restaure. Coloque la pantalla de cristal, enciéndala y espere a que las luces indicadoras se apaguen.

P. ¿Cuánto duran las lámparas LED?
R. Las lámparas LED tienen un tiempo de vida de hasta 20 años.

P. ¿Se puede ajustar la sensibilidad de la pantalla táctil?
R. Sí, pero sólo lo puede hacer la fábrica. No cualquier técnico podrá ajustar la sensibilidad de la pantalla táctil.

P. ¿Se puede instalar la chimenea en exteriores?
R. No. Por favor revise el capítulo de seguridad antes de instalar esta chimenea.

P. ¿Es necesario que la chimenea esté con un circuito dedicado de 15 AMP?
R. Sí.

P. ¿Qué espesor de tablaroca se debe utilizar para empotrar?
R. 1/2” o 5/8”.

P. ¿Con qué frecuencia se deben cambiar las baterías del control remoto?
R. Cada año, quizás más si se usa demasiado.

P. ¿Hay algún receptor remoto dentro de la chimenea que requiera de baterías?
R. No, sólo el control remoto necesita baterías. El resto de la chimenea funciona con la toma de correntie principal.

SOLUCIÓN DE PROBLEMAS

PROBLEMA	CAUSA POSIBLE	ACCIÓN CORRECTIVA
No aparece nada (pantalla táctil, etc.)	A. La chimenea no está conectada a una toma de corriente.	A. Revise el enchufe
	B. Se disparó el disyuntor o la toma de corriente no tiene corriente	B. Restaure el disyuntor, revise que la toma tenga corriente.
	C. El Interruptor no está en la posición de “On” (parte inferior derecha)	C.Coloque el interruptor principal en posición de “On” (la línea blanca a ras de la chimenea)
	D. El componente interno está bloqueado se debe restaurar.	D.Apague la unidad durante 5 minutos. Vuelva a conectar y encienda la unidad. Si no puede alcanzar el enchufe, restaure el disyuntor y encienda la unidad.
	E. El componente está defectuoso	E. Es necesario que un técnico de servicio certificado reemplace la placa base, el transformador o el control táctil LCD
Se enciende la pantalla táctil y después no se ve nada.	A. La chimenea no está pegada a la pared (hay un espacio entre la pantalla táctil y la fascia)	A. Cambie la chimenea de posición para que la fascia de cristal descanse de manera firme sobre los controles táctiles de la chimenea. Cerciórese de que la fascia esté encima de las patas.
	B. La chimenea se instaló con el interruptor en posición “on”.	B. Baje el interruptor durante 30 segundos. Vuelva a encender a levantar el interruptor durante 20 segundos para que se reinicien los controles táctiles.
	C. No está operando los controles táctiles con los dedos de manera adecuada.	C. Oprima con firmeza la yema del dedo sobre la pantalla táctil y presione con moderación.
	D. Hay una conexión falsa en la placa base.	D. Revise que las funciones respondan al control remoto. Si funcionan, revise las conexiones en la placa base.
	E. La placa base está defectuosa.	E. Reemplace la placa base.
La chimenea se apaga y no vuelve a encender.	A. La chimenea se ha sobrecalentado y el disco de seguridad se rompió o el disyuntor se disparó.	A. Apague el interruptor principal y espere 5 minutos antes de volver a encenderlo o restaure el disyuntor.
Puedo operar la chimenea con los controles táctiles, pero no con el control remoto.	A. Las aterías están bajas.	A. Reemplace las baterías del control remoto por 2 baterías AA
	B.No está apuntando bien el control	B. Apunte el control hacia la esquina superior derecha de la pantalla, donde se encuentra el sensor.
	C. Control remoto defectuoso	C. Reemplace el control remoto
	D. Sensor remoto defectuoso	D. Reemplace el sensor dentro de la chimena

PROBLEMA	CAUSA POSIBLE	ACCIÓN CORRECTIVA
La flama está visible cuando la unidad está encendida	A. Los cables están flojos	A.Desconecte la unidad de la corriente y revise que no haya conexiones flojas
	B. La placa base está defectuosa	B. Reemplace la base defectuosa
La chimenea se enciende pero no aparece la flama	A.El cableado del motor está flojo.	A. Desconecte la unidad de la corriente y revise que no haya conexiones flojas en el motor.
	B. . El motor está defectuoso	B. Reemplace el motor.
La chimenea hace un chirrido cuando la flama está encendida	A. El husillo/la barra de la chimenea está haciendo contacto con el metal.	A. Aplique grasa de litio o cualquier otra grasa convencional a los contactos con la barra y el metal.
	B. El motor está defectuoso.	B. Reemplace el motor
El calentador no calienta cuando está encendido	A. El cableado está flojo	A. Desconecte la unidad de la corriente y revise que no haya conexiones flojas.
	B. El disco de acción rápida se disparó	B. Apague y desconecte la unidad durante 5 minutos. Vuelva a conectarla y a encenderla. Si no puede alcanzar el enchufe, restaure el disyuntor y vuelva a encender la unidad. H
	C. El núcleo del calentador está defectuoso	C. Reemplace el calentador defectuoso.

INSTRUCCIONES DE LIMPIEZA Y DE MANTENIMIENTO

La chimenea requiere de muy poco mantenimiento. Por favor siga los siguientes puntos:

- Cada 6 meses desconecte la máquina de la corriente, espere a que el elemento de calefacción enfríe y sacuda la chimenea con un trapo seco. Al hacer esto, tenga cuidado de no cepillar los cables que puedan estar expuestos.
- Para limpiar la pantalla de cristal de la chimenea, sólo utilice el limpiador de vidrio de su preferencia con toallas de papel.
- Para limpiar las entradas y salidas de aire, limpie con un trapo delgado o pase la boquilla de la aspiradora.
- El polvo se puede acumular con facilidad alrededor del calentador debajo del aparato. Tenga especial cuidado al limpiar esta área de manera regular para prevenir que se acumule el polvo.
- Si no se usa durante mucho tiempo, por favor desconecte la chimenea y guárdela en un interior seco.

VISITA NUESTRAS PAGINAS
www.lacasadelaschimeneas.com.mx

Llámanos:
01 (55) 5290•6266
01 (55) 5247•2032
01 (55) 5308•0202
Ventas y servicio a todo México

La Casa de las Chimeneas
Calor Decoracion Tecnologia

DIAGRAMA DE CABLEADO

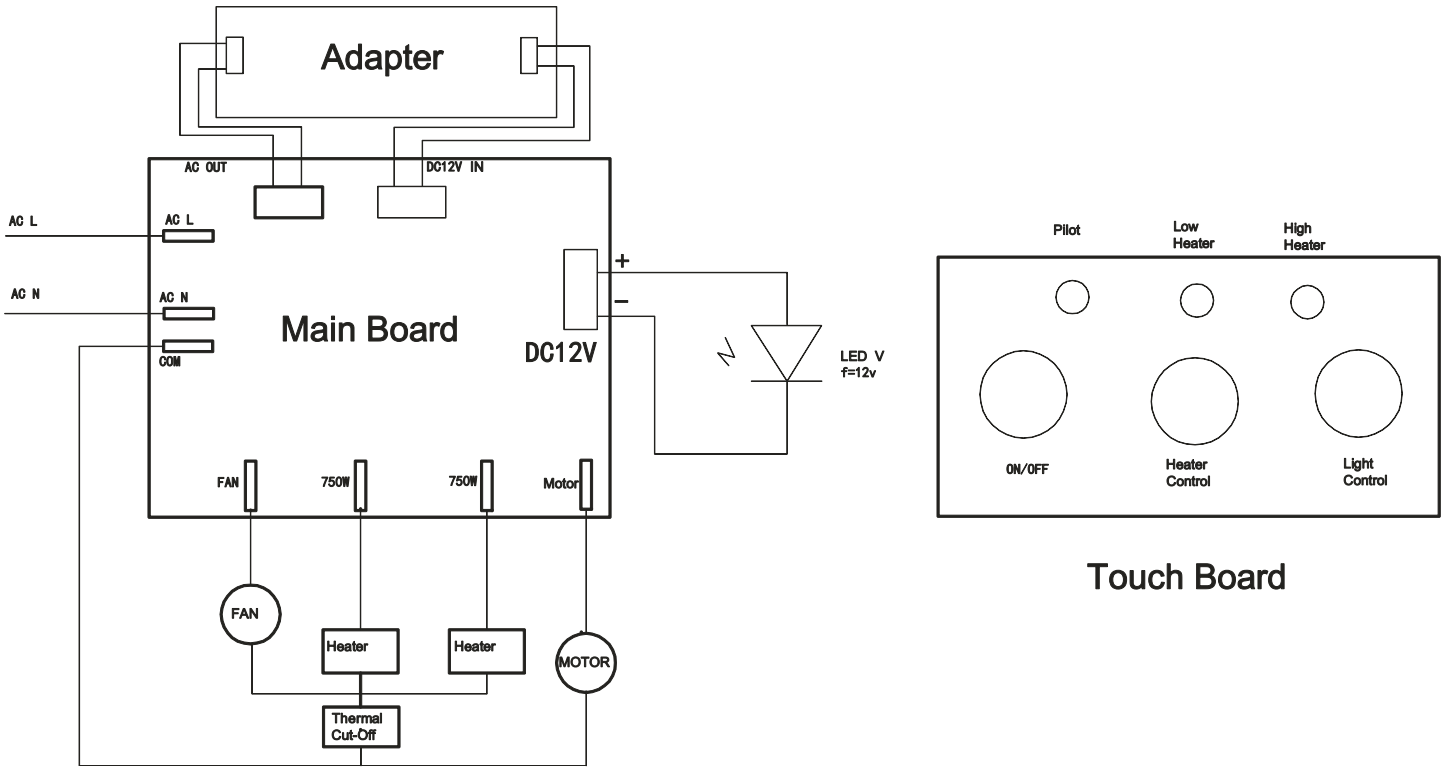

ANOTACIONES

La Casa de las Chimeneas
Calor Decoracion Tecnologia

VISITA NUESTRAS PAGINAS
www.lacasadelaschimeneas.com.mx

Llámanos:
01 (55) 5290•6266
01 (55) 5247•2032
01 (55) 5308•0202
Ventas y servicio a todo México

www.lacasadelaschimeneas.mx
www.lacasadelaschimeneas.com.mx

www.chimeneasmx.com